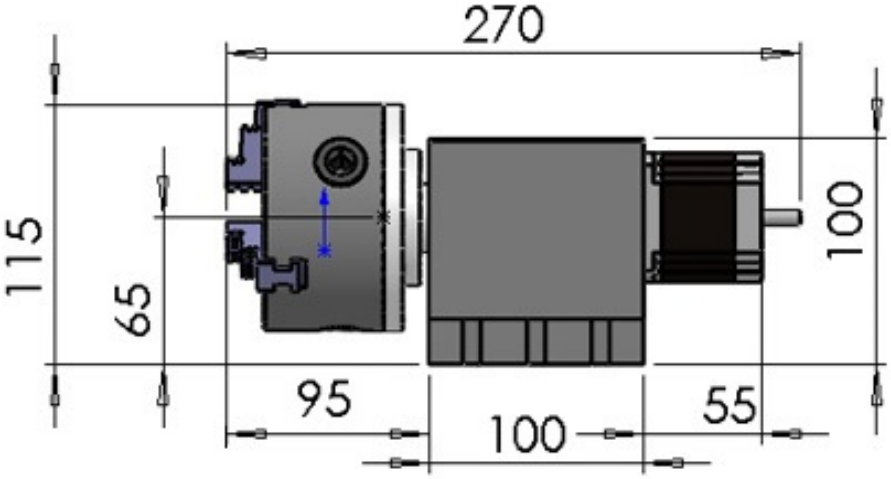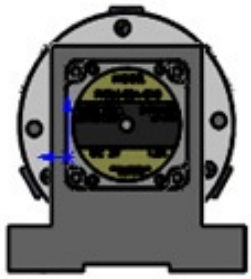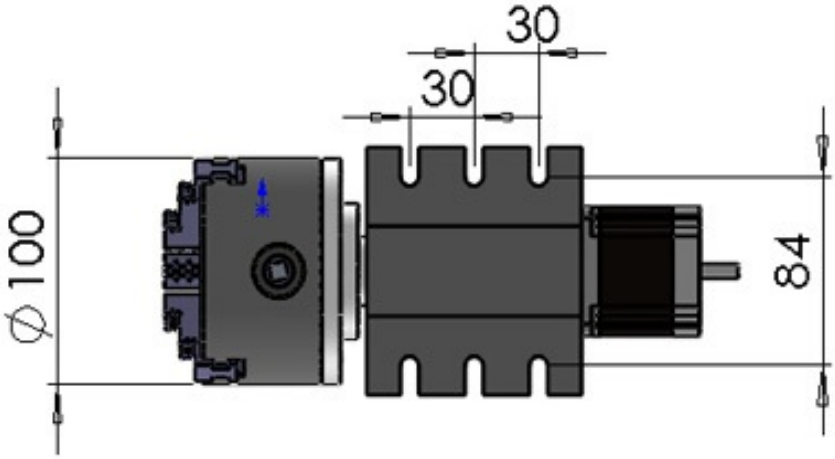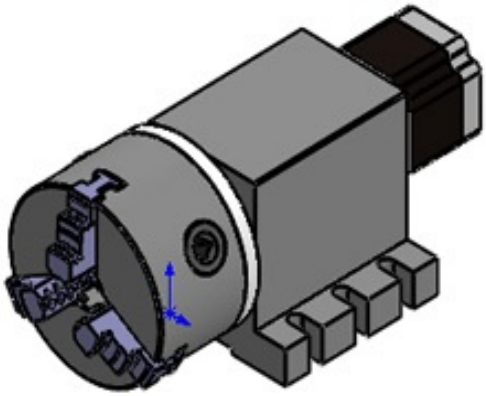Поворотная ось 14-50-100А трехкулачковая на волновом редукторе 50:1