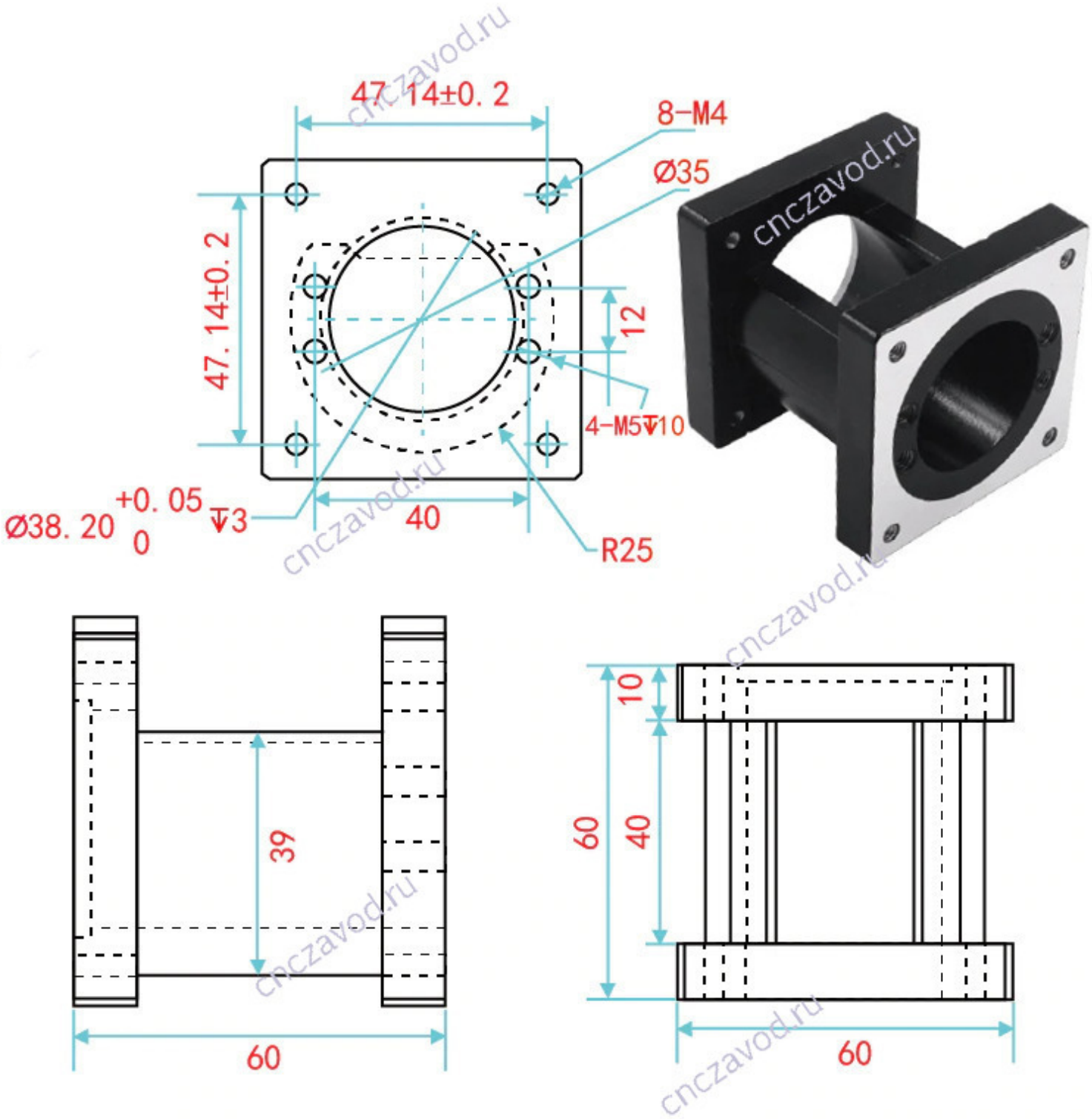Кронштейн для шагового двигателя NEMA23